Perfect Dimmen

Dé universele LED dimmer
ISYGLT UD-700-X2 en ISYnet UD-700-X2 DALI

Optimaliseer dimbare
LED retrofit lampen

ISYGLT® ISYnet®

Universele dimmer

ISYGLT® UD-700-X2 en ISYnet® UD-700-X2-DALI

Kies voor kwaliteit bij de keuze voor uw dimmers. Deze universele dimmers dimmen zonder moeite de meest uiteenlopende belastingen & verzekeren u van een betrouwbare, flexibele oplossing. Het interne 16 Bit dimbereik zorgt voor een homogeen en stabiel dimgedrag met een vrijwel geruisloze werking.

Optimaal dimgedrag van LED retrofit lampen

Deze beide dimmers zijn speciaal ontwikkeld voor het optimaal dimmen van LED retrofit lampen. Het vaak onbekende “gedrag” van deze lampen zorgde tot nog toe voor onzekerheid over installatie en bedrijfs-zekerheid. Met de geïntegreerde oscilloscoopfunctie kunt u nu direct vaststellen met hoe veel lampen een kanaal belast kan worden. Met deze functie kunt u de vage storingen voorkomen.
Per uitgang 700VA. Deze dimmers zijn in staat om de hoge piekstromen -veroorzaakt door de LED retrofitlampen- tot 8A (in bridge-mode tot 16A) te verwerken.

Automatische keuze van diminstelling

De universele dimmer herkent automatisch of de aangesloten belasting door middel van fase aan- of afsnijding gedimd dient te worden. Het is mogelijk om 230V lampen, magnetische en elektronische transformatoren, (dimbare) spaarlampen en retrofit LED lampen aan te sluiten.

Aansturing:

Stand-alone en bus protocol mogelijk:
- 0(1)-10V
- Intern/ extern potentiometer
- Drukknop bediening I/O last level.
- ISYGLT bus protocol (ISYGLTUD-700-X2)
- Dali protocol (ISYnet UD-700-X2-Dali)

Universeel inzetbaar:

- DALI BUS
- ISYGLT BUS
- DMX512 8 Bit en 16 Bit
- Standalone: 0-10V, 1-10V, Pulsdrukker (Éénknop dimmer)
- Interne potmeter
- USB-poort voor de Softwaretool

Software

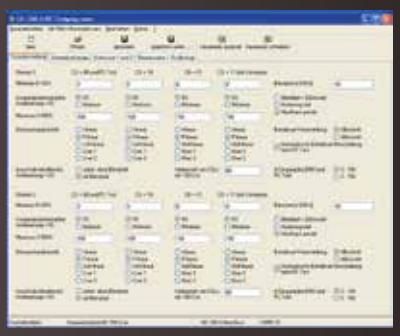

Basis instellingen en speciale functies

Instellingen voor fase AAN- of AFsnijding. Tevens zijn vier presets voor verschillende type led lampen qua fadetijd en dimmerkarakteristiek in te stellen. (per kanaal mogelijk)

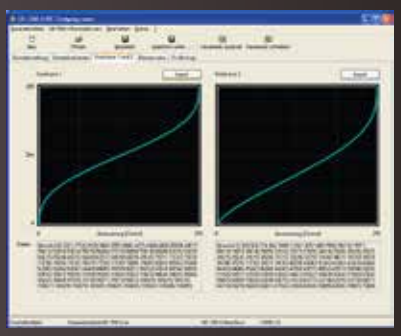

Individuele dimcurven

Onder “Userkurve 1 en 2” kunnen individuele dimcurven gedefinieerd worden.

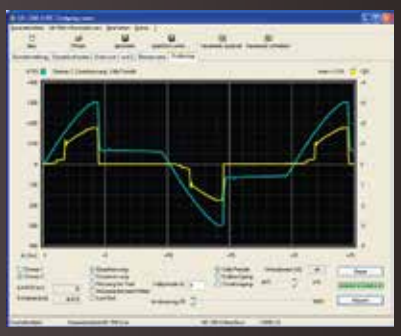

Simulatie en test

In het tabvel “Dimmerstatus” kunnen statuswaarden uit de dimmer uitgelezen worden. Onder andere worden de actuele temperatuur, belasting en piek-stroom weergegeven.
Met de Oscilloscoop functie zijn verschillende methoden beschikbaar om metingen uit te voeren welke de planning en in bedrijfstelling vergemakkelijken. Daarbij kan -bijvoorbeeld bij gebruik van retrofit led-lampen- de aangesloten belasting op opwekken van hoge piekstromen getest worden.

Ingebouwde oscilloscoop functie

Zekerheid van een betrouwbare installatie

Bepaal het maximale aantal aan te sluiten lampen op een dim-uitgang op basis van de optredende piekstromen of op basis van de vermelde vermogens van de toegepaste (led)lampen.

Zekerheid bij het in bedrijf stellen

De UD700-X2 verschaft u inzicht door de meeting van temperatuur, Belasting, spanning, stroom, etc. Deze functie is in de kosteloze Software-Tool geïntegreerd.
Deze software is gratis te downloaden via de website: www.light-technology.nl

Aanzicht

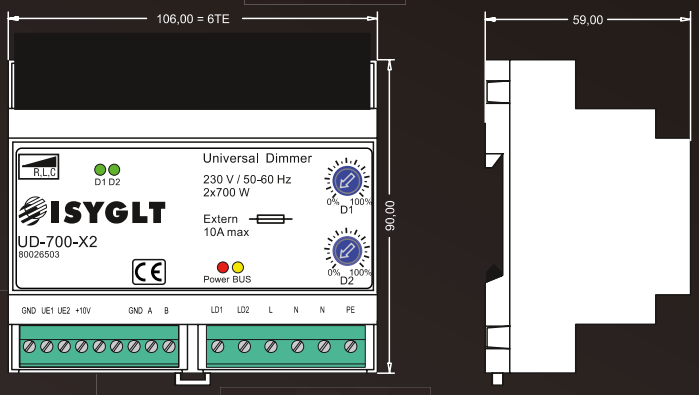

Technische data

Type	UD-700-X2	UD-700-X2-DALI
Artikel Nr.	80026503	80026504
Voedingspanning	1 x 230V / 45 tot 65Hz	
Voorbeveiliging	Automaat of zekering 10A	
Uitgang	2 x 230V kortsluitvast, maximaal 700VAper kanaal	
Verlies	<0,5 ... 6W (stand-by ... vol belast) per kanaal - totaal max.12W bij 2x700VA	
1(0)-10V	Sink-stroom bij 1-10V = 0,54mA Stroom bij de hardware-optie „0-10V“ = 0,14mA bij 71kOhm	
Isolatiespanning	3500V (ISYGLT BUS / Net)	
Kortsluitbeveiliging	Electronische beveilging door stroommeting Kortsluit-afschakeling binnen 10 millisekonde	
Behuizing	Kunststof dinrail behuizing - zwart, voor gebruik op 35mm DIN-Rail 6TE	
Afmetingen	BxHxT 106x90x59mm REG (6TE)	
Gewicht	300g	
Aansluiting	Schroefklemmen 1,5mm² - afneembaar	
Bedrijfstemperatuur	-10...+45°C > bij +50°C max. 60% belastbaar > bij +55°C max. 50% belastbaar > bij +60°C max. 30% belastbaar	
Opslagtemperatuur	-25...+70°C	
Luchtvochtigheid	0...85% r.F. niet condenserend	
Beschermingsgraad	IP 30	
Beschermingsklasse	I	
CE-Markering	ja	

Uitgangen

- 2x P max. 700VA en/of 8A (piekstroom)

  of

- 1x 1400VA en/of 16A (piekstroom)
  bridge-mode 2 kanalen gekoppeld

Aansluitvoorbeelden

Aansturing ISYGLT

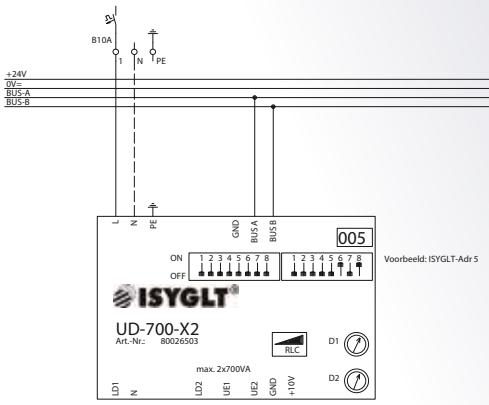

Aansturing DMX-512

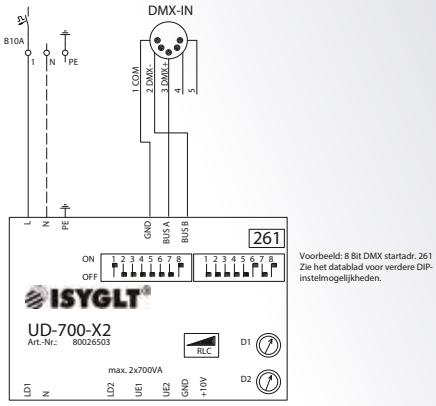

Aansturing Stand-Alone 0(1)-10V en 10kΩ pot.meter

Geldt ook voor UD-700-X2-DALI

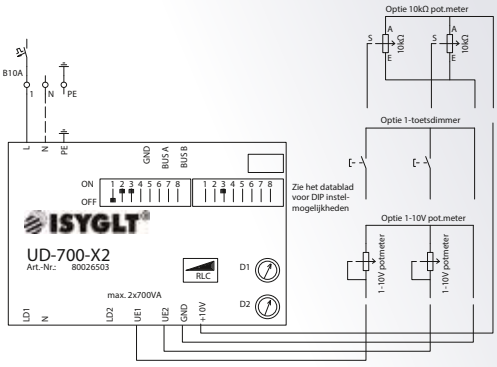

Aansturing DALI

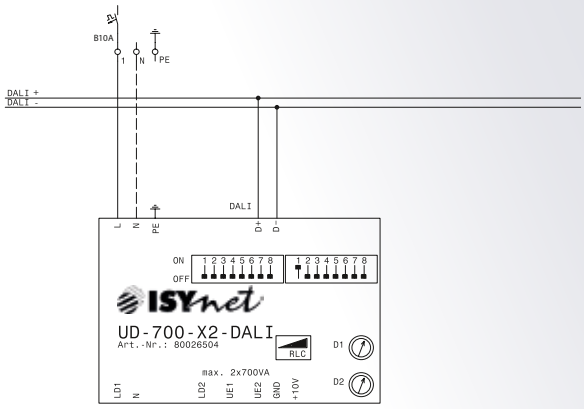

Toepassing 2x700VA

Geldt ook voor de UD-700-X2-DALI

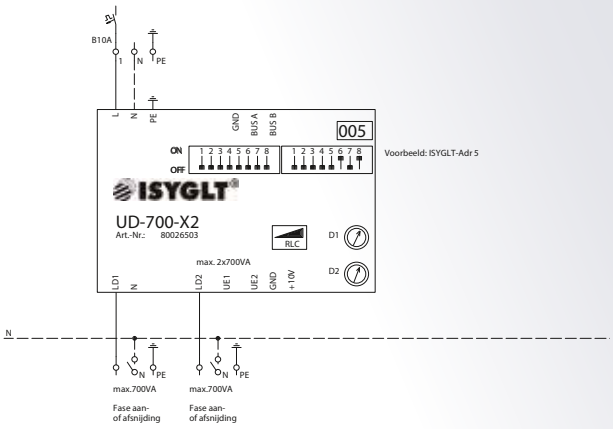

Toepassing 1x1400VA

Geldt ook voor de UD-700-X2-DALI

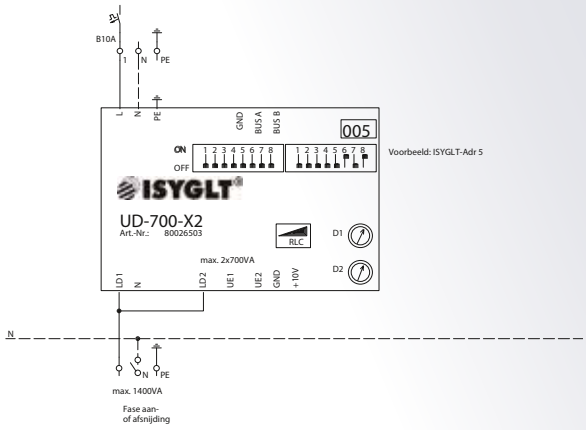

Professioneel dimmen

Toch niet de juiste dimmer voor uw toepassing? Ons assortiment omvat dimmers voor vrijwel elke toepassing. Neemt u contact op voor verdere informatie.

Light Technology Nederland
Droogdokkeneiland 6
5026 SR Tilburg
Tel: 013 590 01 30
E-Mail: info@light-technology.nl
Internet: www.licht-technology.nl